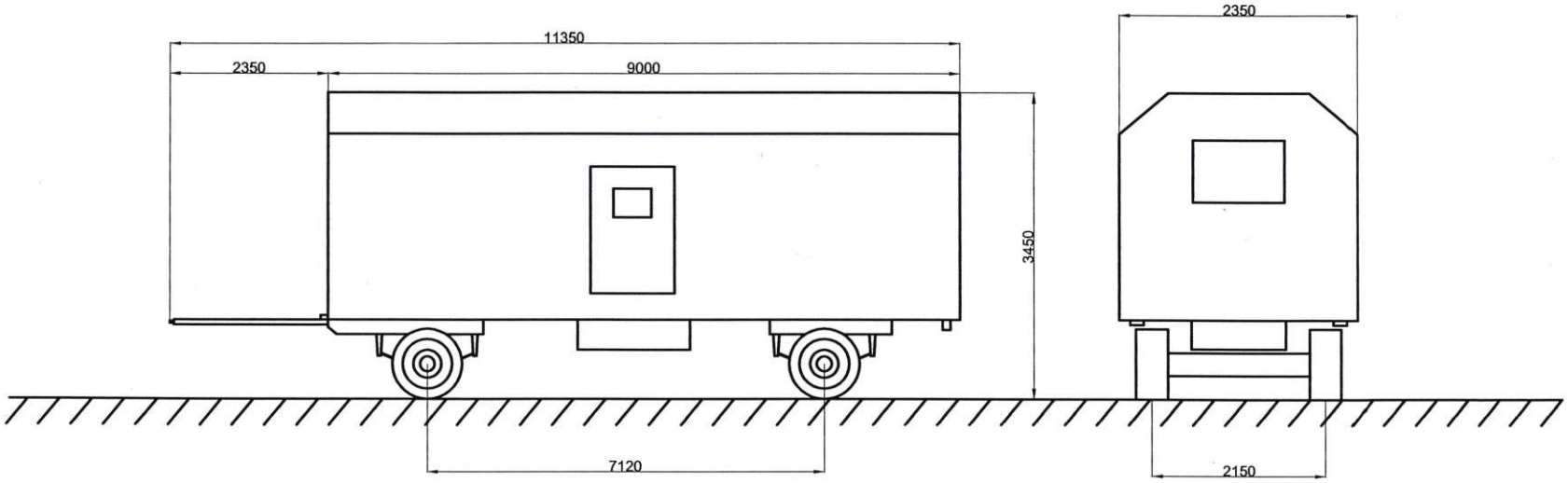размеры вагона "Кедр"