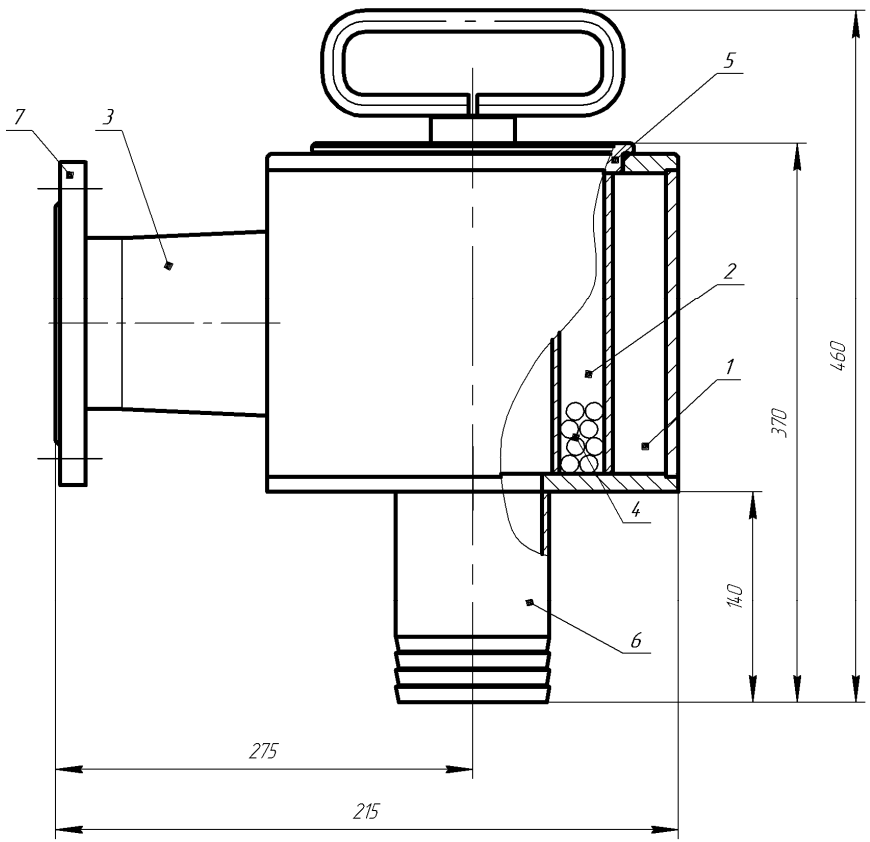

Состав изделия		
Поз.	Наименование	Кол-во
1	Приемная камера	1 шт.
2	Внутренняя камера	1 шт.
3	Приемный патрубок	1 шт.
4	Шарики моющие	600 шт.
5	Крышка	1 шт.
6	выходной патрубок	1 шт.
7	Фланец Ду100	1 шт.

Рисунок 1 – Диспергатор ДШМ-100.
Вид общий.

ТЕХНИЧЕСКОЕ ЗАДАНИЕ НА ПРИОБРЕТЕНИЕ ДИСПЕРГАТОРА ДШМ-100

1. НАЗНАЧЕНИЕ.

Диспергатор предназначен для диспергирования твердой и эмульгированной жидкой фаз растворов, на водной (пресной и минерализованной) и углеводородной основе.

2. ТЕХНИЧЕСКАЯ ХАРАКТЕРИСТИКА

Тип насоса для подачи раствора в диспергатор	центробежный шламовый
Рабочее давление на входе в диспергатор, МПа	0,3-0,6
Пропускная способность диспергатора, $м^3$/ч	80-150
Масса мелющих тел (металлических шаров диаметром 9,5-14 мм), кг, не мене	3,5
Габаритные размеры, мм, не более	354х215х460
Масса, кг, не более	40

3. УСТРОЙСТВО И РАБОТА.

3.1. Устройство.

Диспергатор (см. рисунок) состоит из наружной камеры 1 с тангенциальным подводящим патрубком 3 и рабочей камеры 2 со щелевидным соплом. Соосно с наружной и внутренней камерами установлен сливной патрубок 6. В рабочей камере 2 находятся мелющие тела 4. Внутренняя камера и фильтр герметизируются крышкой 5.

3.2. Работа.

Исходный раствор насосом подается через патрубок 3 в диспергатор и через щелевое сопло попадает в рабочую камеру 2, где находятся мелющие.тела 4. Затем, пройдя через щелевые отверстия в фильтре, раствор сливается в емкость. Тангенциальный подвод раствора и конструктивные особенности элементов диспергатора обеспечивают высоко турбулентное движение потока раствора и равноускоренное движение мелющих тел на различных участках рабочей камеры. При этом высокие многократные местные контактные давления обеспечивают интенсивное диспергирование твердой, эмульгирование жидкой фаз раствора и полное взаимодействие компонентов.